オーガヘッド

礫層用（チップ付）

礫層用（B型）

オーガスクリュー・スリットスクリュー

ケーシングチューブ

RENTAL KANEKO

剣先爪

コニカルビット

カッタービット

拡大ヘッド

特殊コニカルヘッド

オーガスクリュー

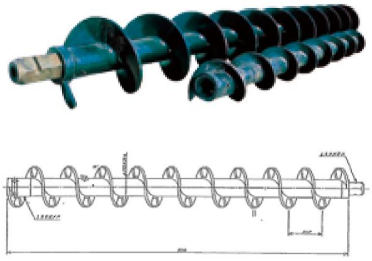

■ロッド

■カクハンロッド

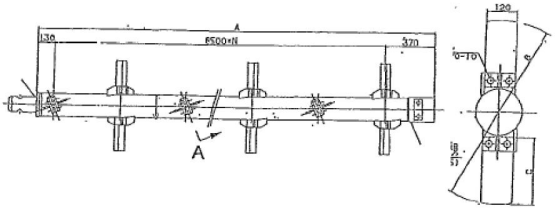

■振止

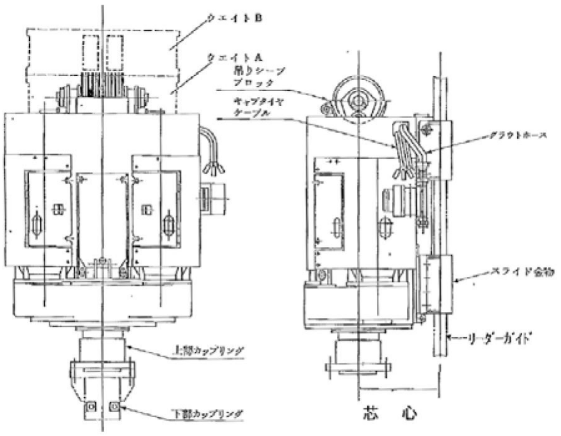

オーガヘッド		
SP6-40	φ250～700	
SP6-60	φ300～850	
SP6-120	φ400～1250	
剣先爪、カッタービット、コニカル、特殊コニカル		
オーガースクリュー		
SP5-40	φ250～600	1m～5m
SP6-60	φ300～850	1m～5m
SP6-120	φ400～1250	1m～5m
スリットスクリュー		
SP6-60		3m
SP6-120		3m
ロッド		
丸ロッド		0.5～5m
カウハンロッド		各種

ガイド巾	芯心	減速機名
330	570	ＡＳ－２０００･ＡＳ－２７００
		*φ300～700まで有。Φ350・700は芯心470(スペーサー対応)
330	620	ＡＳ－３５００・ＡＳ－３７００・ＡＳ－４７００・ＡＳ－５０００
		*φ350～900まで有
330	655	三和機材製D-３０K-P～１００K-P
		ロックオーガーＳMD-６０K・ＳMD-８０K
		*φ400～1000まで有
ワイド(600)	655	三和機材製D-１００K-P～１５０N-P
		ロックオーガーＳMD-８０K・１２０HP・１２０NP・１５０NP
		*φ600～1100まで有
ワイド(600)	800(1000)	三和機材製D-１５０H-P・２４０H-P
		ロックオーガーＳMD-１５０HP・２００HP・２４０HP
ワイド(600)	775	三和機工製（ロックオーガー）ＳKC-１２０VW・１５０VW

回転キャップ	6-60	φ350～600	3穴：φ350～800
	6-120	φ700～1000	4穴：φ900～1000
アダプター 各種			カンザシ、冠 各種

杭抜きケーシング

■中間

■ファースト

■フランジ

	内径 φ 476 外径 φ 575		内径 φ 577 外径 φ 676		内径 φ 780 外径 φ 878	
	60H φ 500		60H φ 600		120H φ 800	
	長さ	在庫数	長さ	在庫数	長さ	在庫数
上部フランジ	1M	3	1.5M	2	1M	1
中間ケーシング	3M	2	3M	2	3M	2
	4M	1	4M	2		
	5M	3	5M	1		
	6M	1	6M	1	6M	3
下部ファースト	2M	2	5M	1	5M	1
	7M	1	7M	1		
爪数	6ヶ		9ヶ		12ヶ	

ケーシング

既存杭引き抜き用ケーシング　φ500･600･800用

ロックオーガー用ケーシング　φ600用

※ロック用･コア抜き用は同一ケーシングビットを右回転用、左回転用にセットし対応。

コア抜きケーシング

■中間

■ファースト

■フランジ

	内径 φ570 外径 φ609	
	60H φ600	
	長さ	在庫数
上部フランジ	1M	2
中間ケーシング	3M	1
	6M	3
	7M	1
	8M	1
下部ファースト	2M	2
爪数	12ヶ	

ジョイントピン

ジョイントパッキン

ビット各種

ジョイント

販売部品

スクリュー	ジョイントピン
ヘッド	パッキン、薄パッキン
ロッド	ヘッド弁(ボルト付)
ケーシング	ビット
ジョイント	ケーシングビット
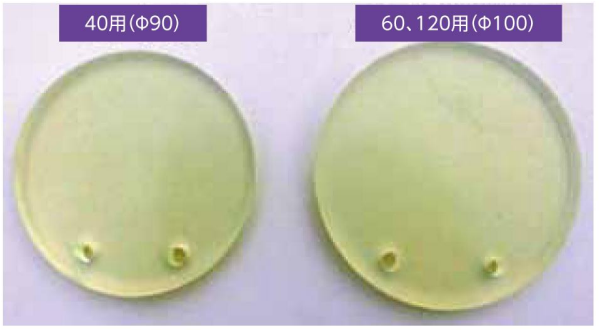
ヘッド弁